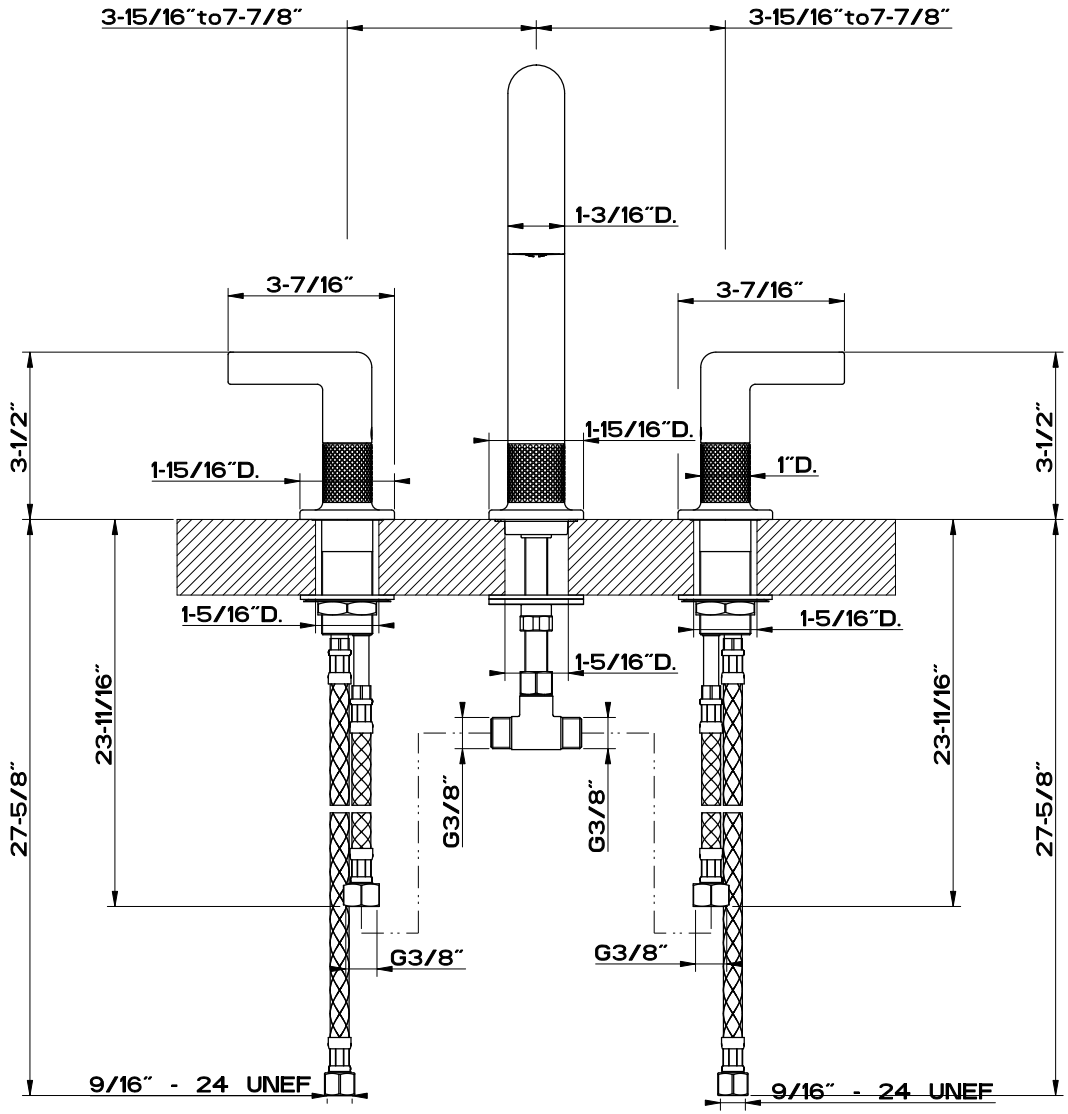

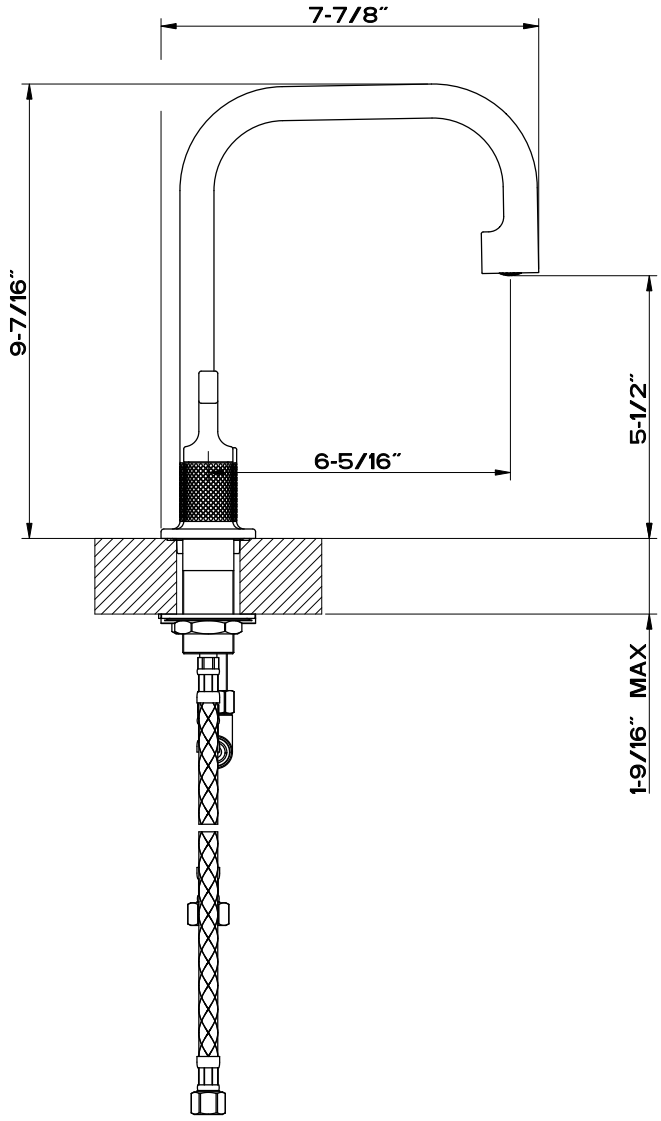

Gessi S.p.A. Parco Gessi, 13037 Serravalle Sesia (Vercelli) Italy
Tel.0039 0163 454111 Fax.0039 0163 453150
www.gessi.com e-mail: gessi@gessi.it novembre 2017 copyright © GESSI S.p.A.

INCISO 58014

LAVABO TRE FORI A PIANO BOCCA MEDIA

formato / size	Rev.	codice cliente / client code
A4	0 0	G001

Il presente disegno a termine di legge non puo' essere reso pubblico o riprodotto senza l'autorizzazione scritta della GESSI S.p.A. - novembre 2017 copyright©GESSI S.p.A.